夏季ヨネックスレディーステニストーナメント2009

H21．7．14(火)
於：松山中央公園テニスコート
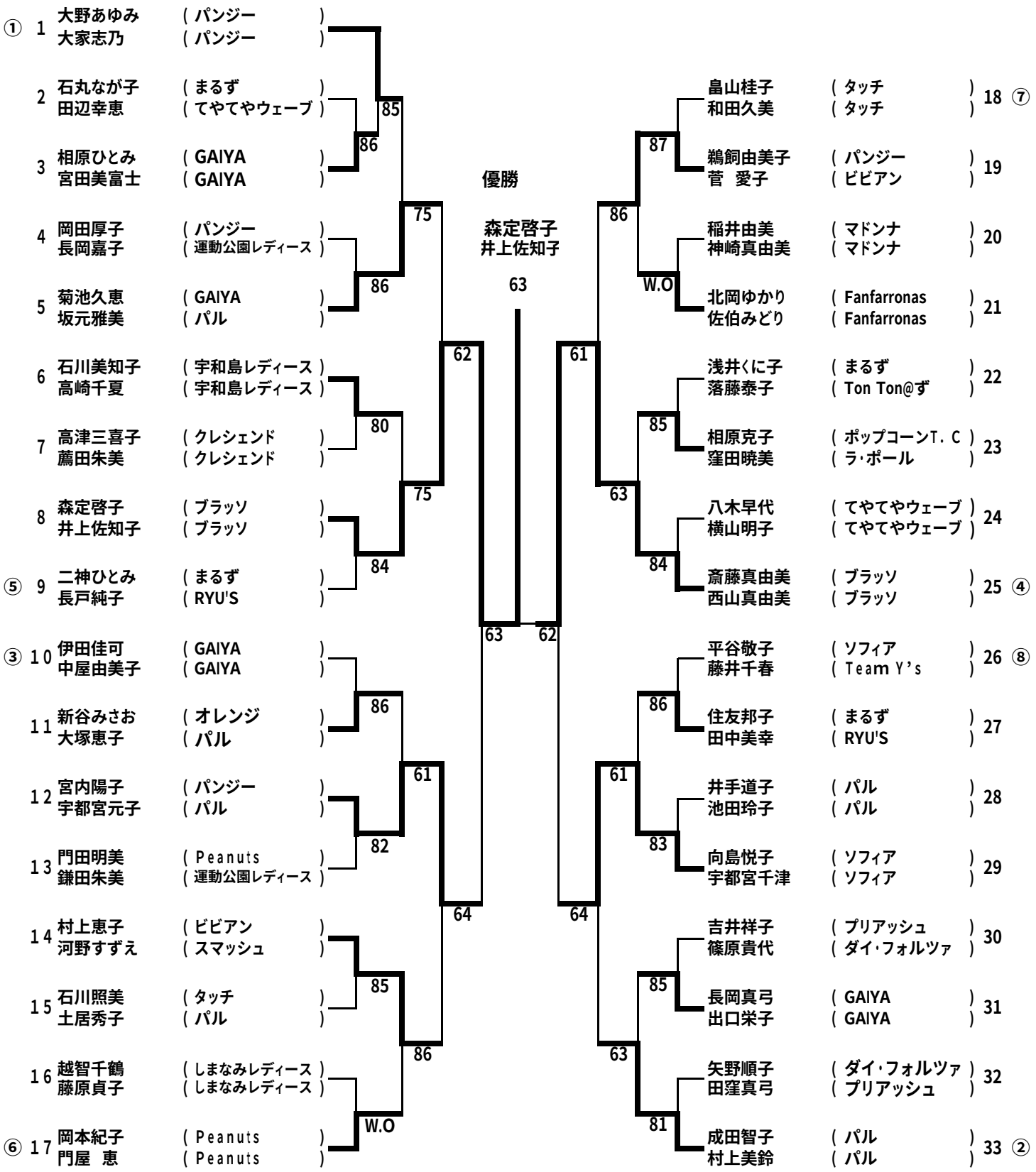
Bクラス
(33ペア)